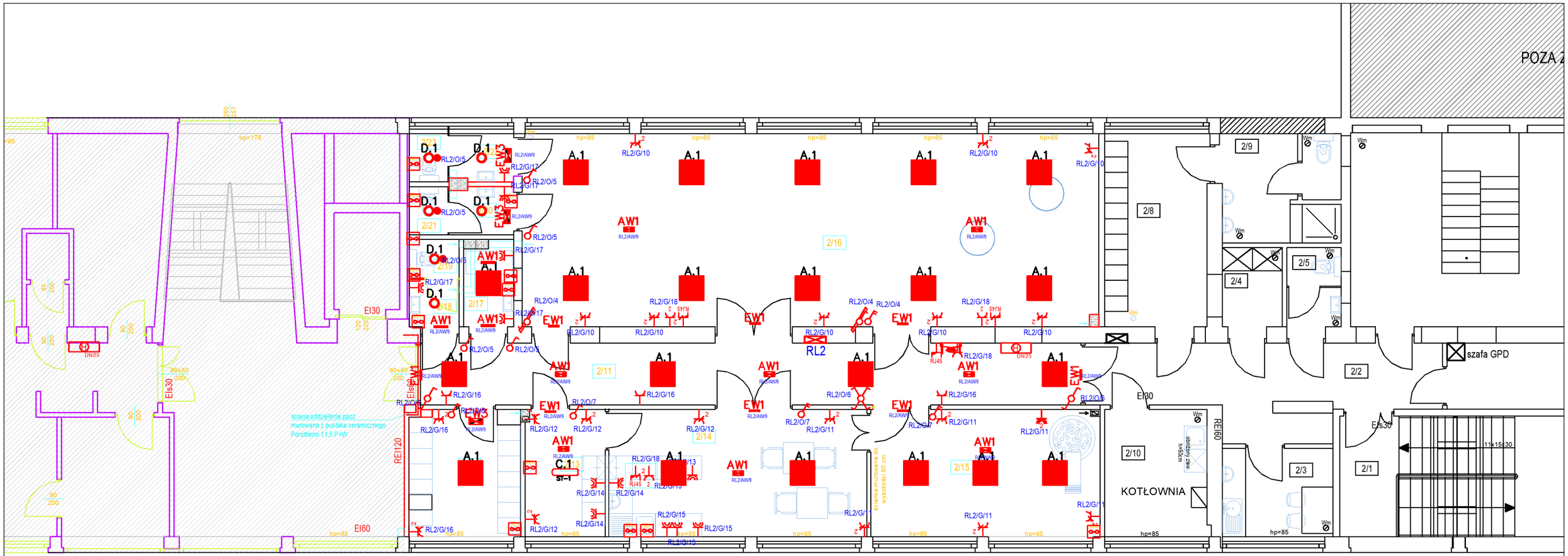


| Zestawienie danych z projektu | |
|---|---|
| | Nazwa |
| | Czujka ruchu PIR 360 |
| | Gniazdo hermetyczne |
| | Gniazdo hermetyczne, 2-krotne |
| | Gniazdo kodowane DATA, 2-krotne |
| RJ45 | Gniazdo RJ45 ekranowane |
| | Gniazdo ze stykiem ochronnym |
| 2 | Gniazdo ze stykiem ochronnym, x 2 |
| 2 RJ45 | Podwójne gniazdo RJ45 |
| | Przełącznik krzyżowy |
| | Router Wi-Fi |
| | Rozdzielnica podtynkowa |
| | Rozdzielnica podtynkowa |
| | Wentylator |
| | Łącznik |
| | Łącznik dwubiegunowy |
| | Łącznik schodowy jednobiegunowy |
| | Łącznik schodowy podwójny |

*Uwagi`:*

1. *Instalaję w pomieszczeniach wykonać jako podtynkowo, nadtynkowo w rurach i korytach kablowych na ścianach i sufitach oraz w sufitach podwieszanych, w posadzkach, przy zastosowaniu typowego osprzętu.*
2. *W pomieszczeniach wilgotnych zastosować osprzęt o stopniu ochrony conajmniej IP-44.*
3. *W instalacji gniazd wtyczkowych 1-fazowych zastosować przewody typu N2XH-J 3x2,5mm² 0,6/1kV.*
4. *W instalacji gniazd wtyczkowych 3-fazowych zastosować przewody typu N2XH-J 5x4-2,5mm² 0,6/1kV.*
5. *Dokładną lokalizację gniazd oraz łączników dobrać na etapie opracowania wykonastwa po uzgodnieniu z użytkownikiem. Wysokość montażu łączników 1,1m od posadzki i 15cm od ościeżnicy drzwi. Gniazda podtynkowo montować na wysokości 30cm nad posadzką w pomieszczeniach biurowych, w pozostałych pomieszczeniach komunikacji, szatniach, montować na wys. 1,4m. W pomieszczeniach sanitarnych na wysokości 1,4m (w poblizu zlewód, uwywalek).*
6. *W pomieszczeniach biurowych lub podobnych należy instalować gniazda ogólnoużytkowe w pobliżu gniazd wydzielonych jak i teleinformatycznych.*
7. *Urządzenia technologiczne (urządzenia wentylacji, wyposażenia itp) oraz inne podłaczyć zgodnie z instrukcją techniczno-ruchowa tych urządzeń*
8. *W instalacji oświetlenia stosować przewody typu N2XH-J 3/4/5x1,5mm² 0,6/1kV.*
9. *W instalacji oświetlenia bezpieczeństwa stsować przewody N2XH-J 4x1,5mm² 0,6/1kV.*
10. *Wentylację mechaniczną podłączyc pod łączniki oswietlenia w wydzielonych pomieszczeniach.*
11. *Zasilanie wykonać z istneijącej po przebudowie rozdzielnicy nN.*
12. *Elementy oświetlenia bezpieczeństwa winny posiadać certyfikaty CBNOP.*

SALA ZABAW DLA DZIECI

| | NAZWA | POW. UŻYTKO. |
|---|---|---|
| 2.11 | KOMUNIKACJA | 27,34m² |
| 2.12 | SZATNIA | 9,42m² |
| 2.13 | ZAPLECZE | 6,81m² |
| 2.14 | KAWIARNIA | 21,98m² |
| 2.15 | PLAC ZABAW DLA DZIECI | 19,51m² |
| 2.16 | SALA ZAJĘĆ RUCHOWYCH | 74,65m² |
| 2.17 | SZATNIA DLA PERSONELU | 2,90m² |
| 2.18 | PRZEDSIONEK | 1,59m² |
| 2.19 | W-C | 1,29m² |
| 2.20 | PRZEDSIONEK | 2,09m² |
| 2.21 | W-C | 1,25m² |
| 2.22 | PRZEDSIONEK | 2,09m² |
| 2.23 | W-C | 1,25m² |
| | RAZEM | 172,17m² |


PiN PP
PROJEKTOWANIE I NADZORY
inż. PIOTR PEZDA
43-340 KOZY, ul.Szkolna 10
tel.604511839 e-mail: pinkozy@wp.pl


| | | | |
|---|---|---|---|
| Obiekt: | Budynek opieki zdrowotnej | | |
| Inwestor: | Gmina Wisła, Plac B. Hoffa 3, 43-460 Wisła | | |
| Lokalizacja: | Wisła, ul.Dziechcinka 4, dz. nr 244/2 | | |
| Projektant: | mgr inż. Piotr Jurzak | nr uprawnień w specyfikacji elektrycznej: SLK1395/PWOE/06 | nr członkowski ŚOIA: SLK/IE/0782/01 |
| Sprawdził: | mgr inż. jacek Motyka | nr uprawnień w specyfikacji elektrycznej: 31/98 BB | nr członkowski ŚOIA: SLK/IE/3974/06 |
| Rysunek: | ***Rzut piętra - Szkoła Pole Dance, Sala Zabaw - instalacja elektryczna*** | Projekt techniczny | |


Zastrzega się wszelkie prawa wynikające z Ustawy o prawie autorskim. Kopiowanie całości lub fragmentów bez pisemnej zgody autora zabronione.


| data | skala | numer rysunku |
|---|---|---|
| 07.2026 | 1:100 | E-01 |